Depuis 1980 N° 62 Juin 1994

Club Niepce Lumière

Vous en rêviez, Giampaolo FERRO l'a fait, laissez vous séduire...

...ou bien faites-le vous-même !

Buttrio 15-5-75

Ultimo studio

MICROX

Prestazioni : - 5 diaf.ni : 2 - 3,5 - 6 - 8 - 11
- 6 Tempi di otturaz: 8-30 60-125-250-500
- 6 fotogrammi ~ 4 x 6 mm
- mess.: fuoco 0,2 m ÷ ∞
0,2 - 0,5 - 1 - 3 - 5 - 10 - ∞

~ n° 24 pezzi complessivi

Prix au numéro : 40 FF

ISSN : 0291-6479

14 ème RENCONTRE à DEUIL la Barre Club Niépce Lumière "Spécial CINÉMA"

24 & 25 SEPTEMBRE 1994

Bourse d'échange de matériel cinématographique de collection. Caméras, Projecteurs, Films, Affiches, Documents divers...

Salle des fêtes avenue SCHAEFFER

Entrée gratuite pour le public de 10 à 18 heures.
Boissons et buffet sur place.
Parking place de la mairie et place de l'église.

Renseignements et Réservation :
M. Alain GOMET ☎ : (1) 40 11 16 75
Fax : (1) 34 19 74 45

ACCUEIL

Exposants 6 h à 8 h
Parking réservé
Flèchage accés dans ROUEN

INSCRIPTIONS

125 F le mètre de table
Règlement sur demande

HEBERGEMENT

NOVOTEL ROUEN-SUD
Nuits vendredi 2, samedi 3
dimanche 4 : 200 F par nuit
chambre simple ou double
Parking assuré
Gardiennage nuit
samedi 3 / dimanche 4

RESTAURATION

Service traiteur
Petit-déjeuner
Déjeuner 50 F
Service sur stand sur demande

PROMOTION

Plus de 30 infos presse
1 000 affiches magasins
900 dossiers expédiés par mailing France et étranger
60 panneaux Decaux
4 banderoles
5 000 tracts

PHOTO MULLER

17, rue des Plantes 75014 PARIS

TEL. (16-1) 45 40 93 65

à 5 mn de Montparnasse

Envoi sur toute la France
Frais d'expédition + 50 F (quantité limitée)
Livrés en emballage d'origine, garantis 1 an.

Enfin l'ensemble de la gamme PRAKTICA

PRAKTICA
BMS semi auto livré avec 1.8-50 + sac ..... 990 F
B X 20 S auto codé DX avec :
auto 1.8-50 ..... 1690 F
auto 35-70 ..... 1990 F
auto 28-70 ..... 2090 F
2.8-28 ou 2.8-135 série PB ou 42 au choix ..... 700 F
18-28 PB ..... 1700 F
28-70 en série PB ou ø 42 ..... 990 F
28-200 PB ou ø 42 ..... 1900 F
70-210 PB ou ø 42 ..... 990 F
75-300 P B ..... 1990 F
Sac pour B X 20 S + Zoom 35 ou 28-70 ..... 200 F
Sac pour B X 20 S universel long ..... 200 F
Flash TTL B X 20 ou 20 S :
BD 24 ..... 490 F
BD 36 ..... 790 F
Adaptateur 42 à vis pour Praktica B ..... 280 F
Jeu de 2 bagues macro série B ..... 560 F
Pied macro universel compact ..... 590 F
Rallonges pour pied macro ..... 210 F
Doubleur de focale pour série B ..... 440 F
Doubleur de focale ø 42 ..... 300 F

Le pocket indispensable à tout photographe

LOMO 135 BC mécanique ø 320 F ø 600 F LOMO LCA automatique

Le consommable à prix canon

PELLICULES
Diapositives
12 AGFACHROME CT100 135-36 pér. 10-92 ..... 220 F
10 AGFACHROME CT100 135-24+3 pér. 9-93 ..... 150 F
10 AGFACHROME CT200 135-36 pér. 4-92 ..... 250 F
10 EKTA EES 135-36 pér. 3-93 ..... 300 F
10 EKTACHROME EPT 160 TUNGST 135-36 pér. 2-93 ..... 250 F
Noir et blanc
10 ORWO 135-36 en 100 ou 400 ..... 200 F
10 ORWO en 120 - 100 ..... 150 F
10 ILFORD FP4 135-36 pér 3.95 ..... 230 F
10 DELTA 400 135-36 pér 11.93 ..... 200 F
HPS + 135 30 mètres per 4.93 ..... 200 F
Négatif couleur
10 SCOTCH COLOR 100 135-12 pér.4.94 ..... 100 F
10 POLAROID 100 135.24 pér. 9-94 ..... 150 F
10 POLAROID 400 135-24 pér 11.93 ..... 150 F
10 AGFACOLOR XRS-400 135-36 Vues pér 2.93 ..... 195 F
10 AGFACOLOR XRS-200 en 120 pér. 1.94 ..... 160 F
10 AGFACOLOR XRS-400 en 120 pér. 6.93 ..... 160 F
Plan-films diapo Agfa pro
10 plan films 4x5 100 RS pér. 2.94 ..... 100 F
KONICA jetable avec flash
Film - In 24 vues per 10.94 les 4 ..... 200 F

Le système Pro 6x6 au prix d'un 24x36

KIEV
REFLEX 6x6 KIEV 88 livré avec
- 2.8-80 MC + capuchon de visée
- dos 120
- dos Polaroid
- valise + para + filtre + courroie
- l'ensemble garanti 1 an ..... 3990 F
Franco ..... 4090 F

Important choix d'optiques du grand angle au télé prix nous consulter

4/94

Ouvert du mardi au vendredi
de 9 h 30 à 12 h 30 et de 14 h 30 à 19 h 15
Samedi de 9 h 30 à 13 h 00 - 14 h 30 à 19 h
Bus 28 - 58 - 62 – Métro : Alésia ou Pernéty

SELECTIONNE PAR " PARIS AUX MEILLEURS PRIX 94"

Un appareil militaire, fait par des militaires

Le prototype de la photo-mitrailleuse. Photo du Service historique de l'Armée de l'Air.

Le Guide de Appareils Français présente, sous le N° 1474, une vue du prototype de cet étrange appareil. Pas moins de quatre erreurs dans le texte de présentation, dont la moindre est que malheureusement, il ne fait pas partie de ma collection...

Pour le moment, aucun exemplaire d'utilisation n'est connu... Si vous en avez un pour décorer votre cheminée, merci de nous le faire savoir...

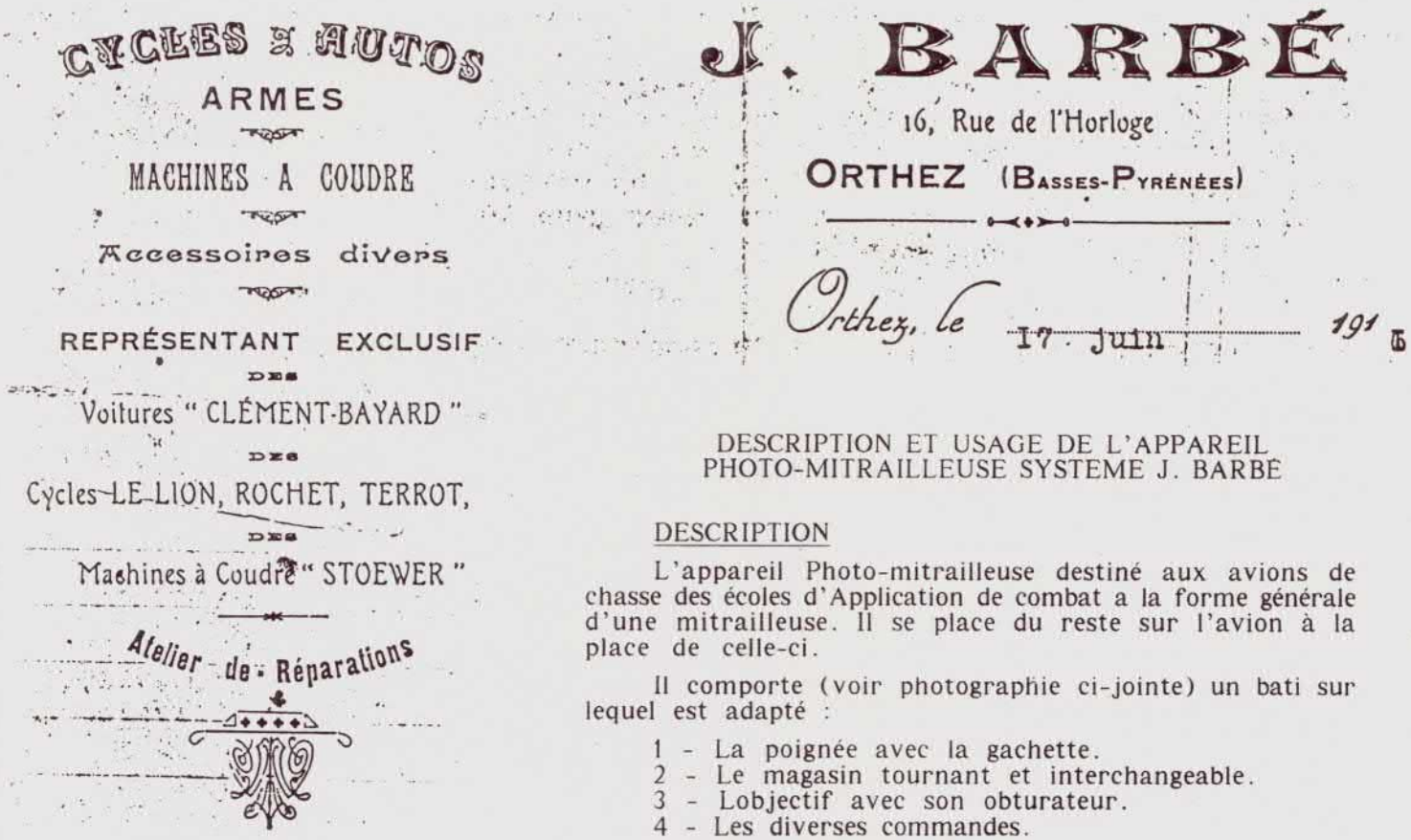

DESCRIPTION ET USAGE DE L'APPAREIL
PHOTO-MITRAILLEUSE SYSTEME J. BARBE

DESCRIPTION

L'appareil Photo-mitrailleuse destiné aux avions de chasse des écoles d'Application de combat a la forme générale d'une mitrailleuse. Il se place du reste sur l'avion à la place de celle-ci.

Il comporte (voir photographie ci-jointe) un bati sur lequel est adapté :

1 - La poignée avec la gachette.
2 - Le magasin tournant et interchangeable.
3 - Lobjectif avec son obturateur.
4 - Les diverses commandes.

Étant automatique, il suffit, l'appareil étant armé, de presser la gachette, pour que :

1° Le sujet soit photographié
2° Une nouvelle plaque vienne se placer au foyer de l'objectif.
3° L'objectif s'arme pour une nouvelle opération.

L'opérateur, pilote ou mitrailleur, prend ainsi à intervalles plus ou moins rapprochés, suivant sa volonté, une succession de quatre clichés. La quatrième plaque étant impressionnée, le macanisme se trouve automatiquement enrayé. L'opérateur peut à ce moment prendre de nouvelles séries de quatre vues à l'aide du magasin-chargeur.

Le MAGASIN-CHARGEUR comporte un porte-plaques tournant, se chargeant de quatre plaques 6x9 cm ou une autre dimention. Le mécanisme très simple des plaques tournant autour d'un axe, fait qu'il ne peut y avoir de ratés.

Il est adjoint à l'appareil proprement dit, autant de magasins-chargeur qu'il est nécessaire.

USAGE

Cet appareil est destiné à l'Aviation et doit servir, dans les Écoles d'application de combat pour les exercices de tir à blanc.

Monté à la place de la mitrailleuse sur le même support ou sur un support spécial, il permet de vérifier, après développement des plaques :

1° Si la visée à été exacte et l'angle de correction.
2° La distance séparant les deux avions au moment où on a pressé la gachette.

À cet effet, l'appareil comporte un œuilleton et mire de visée, et une deuxième mire intérieure donnant le centre de la plaque.

Modifications et adjonctions diverses :

- Cet appareil peut être commandé par un dispositif électrique.
- Le viseur ordinaire à mire, peut être remplacé par un viseur spécial donnant l'angle de correction suivant la vitesse relative des deux avions.
- Un mécanisme d'horlogerie monté sur l'appareil, indiquerait l'heure et par conséquent l'intervalle de prise de vue.
- Deux disques, dont un horizontale et l'autre vertical, donneraient imprimés, l'angle horizontal et vertical de l'appareil avec l'axe de l'avion.

Orthez le 17 juin 1916

Remarquons en commentaire, que le capitaine évoque déjà la possibilité d'enregistrer l'heure du tir, dispositif qui sera réalisé bien plus tard, en particulier sur la ciné-mitrailleuse Debrie modèle 1935. On dit qu'il existe aussi un modèle de l'O.P.L. avec un tel dispositif, mais je n'en ai encore jamais vue. Quant à la possibilité d'enregistrer l'orientation de l'appareil dans l'espace, cela est fait systématiquement par les appareils de reconnaissance par photo aérienne.

La photo ci-contre montre le capitaine Campagne devant sa photo-mitrailleuse sur son tabouret de réglage. Le réglage devait consister à fixer solidement l'appareil sur son support, en le dirigeant vers une zone riche en détails facilement reconnaissables, puis à prendre une ou plusieurs photos, à les développer sur place, puis à ajuster l'œilleton de visée pour le mettre en coïncidence avec le détail se trouvant à la croisée du réticule.

La boîte ronde sur le support est un chargeur. Le manche est le dispositif de déclenchement qui consistait en une simple poignée de bicyclette et de son câble.

Les bâtiments ayant abrité l'École d'aviation et d'applications de combat de Pau n'existent plus.

Photographies communiquées par le Service Historique de l'Armée de l'Air

« PAU, le 30 juin 1916.

Entre M. le capitaine Campagne et M. Barbé a été convenu ce qui suit :

Le capitaine Campagne autorise M. Barbé à prendre un brevet pour l'appareil PHOTO-MITRAILLEUSE que ce dernier à inventé et fabriqué, suivant l'idée de M. le capitaine Campagne qui est celle-ci :

Remplacer sur les avions de chasse, pour les écoles d'application de combat et le tir à blanc, la mitrailleuse par un APPAREIL PHOTOGRAPHIQUE SPÉCIAL, qui par le fait, ENREGISTRERAIT LE TIR.

Cet apareil a été réalisé et expérimenté. Il a donné les résultats escomptés.

Les soussignés mettent, pendant la durée des hostilités, ce nouvel appareil à la disposition de la défense nationale, à la condition qu'il soit exclusivement fabriqué par l'école d'aviation de Pau.

Ils se réservent le droit, après la fin de la guerre, d'exploiter le brevet PHOTO-MITRAILLEUSE.

Ils conviennent que les bénéfices provenant de l'exploitation de ce brevet seront partagés à parties égales.

Fait à Pau 30 juin 1916 »

Une vue intérieure du "Laboratoire Photo-mitrailleuse" montrant que l'appareil à été construit réellement par l'École d'Aviation de Pau. L'état apparent de la peinture laisse supposer que ce matériel était utilisé sur le terrain dans des conditions difficiles.

Il ne s'agit probablement pas de l'atelier de construction, mais plutot de l'atelier de remise en condition, et probablement de l'endroit où se faisait le réglage.

Le Club Niépce Lumière tient à remercier l'adjudant Joël Guerrero (Armée de l'air Information) pour les recherches qu'il a fait afin de nous fournir ces précieux documents. Les photos proviennent du Service Historique de l'Armée de l'Air. L'efficacité de ce service est tout à fait remarquable et étonnante.

Ci-dessous, le capitaine Campagne devant un biplan d'entraînement. Il pose la main sur la commande à distance alors que le "pilote" actionne directement la détente. Sur un tel engin monoplace, la mitrailleuse était fixe, comme le montre l'autre photo au verso.

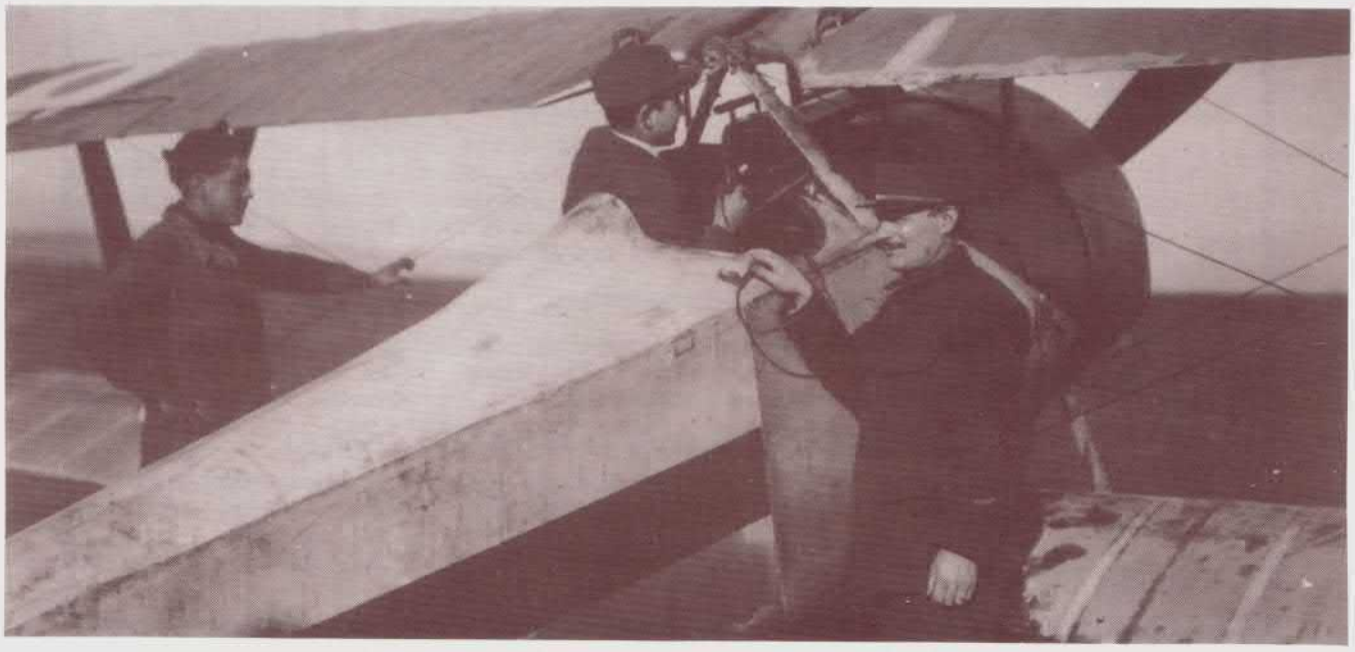

Gros plan de la Photo-mitrailleuse du Capitaine Campagne et du Sergent Barbé installée sur un biplan de l'école d'aviation de Pau en 1916-1917.

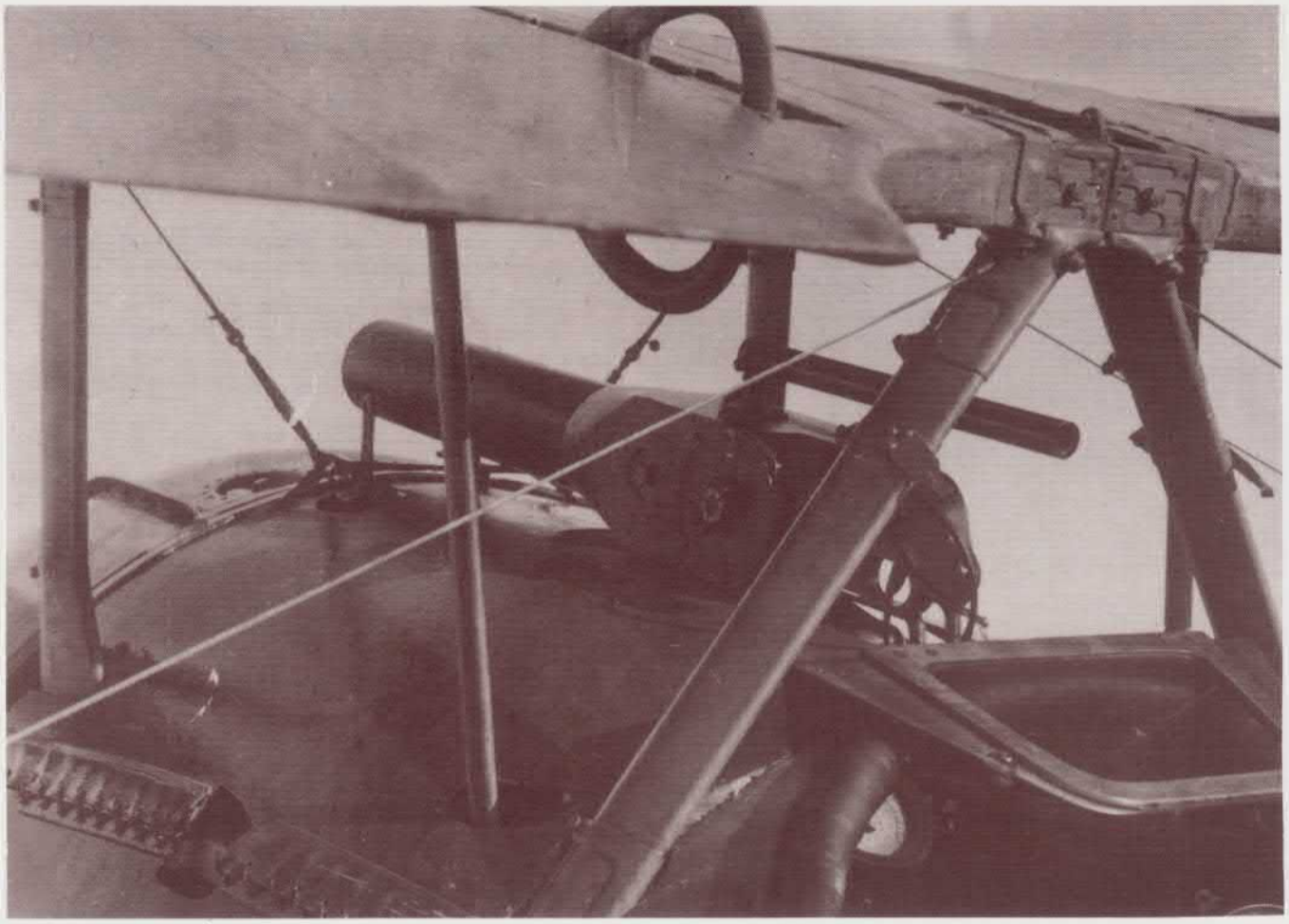

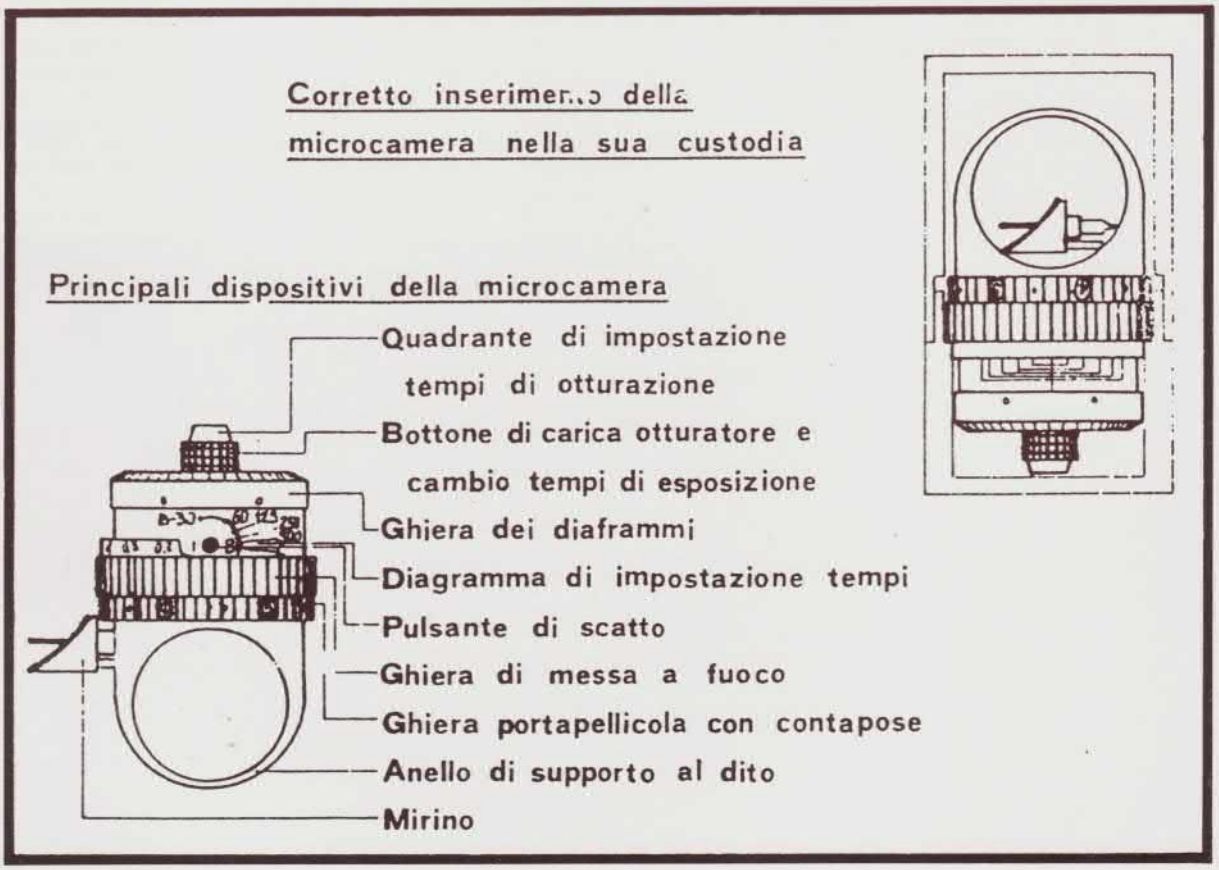

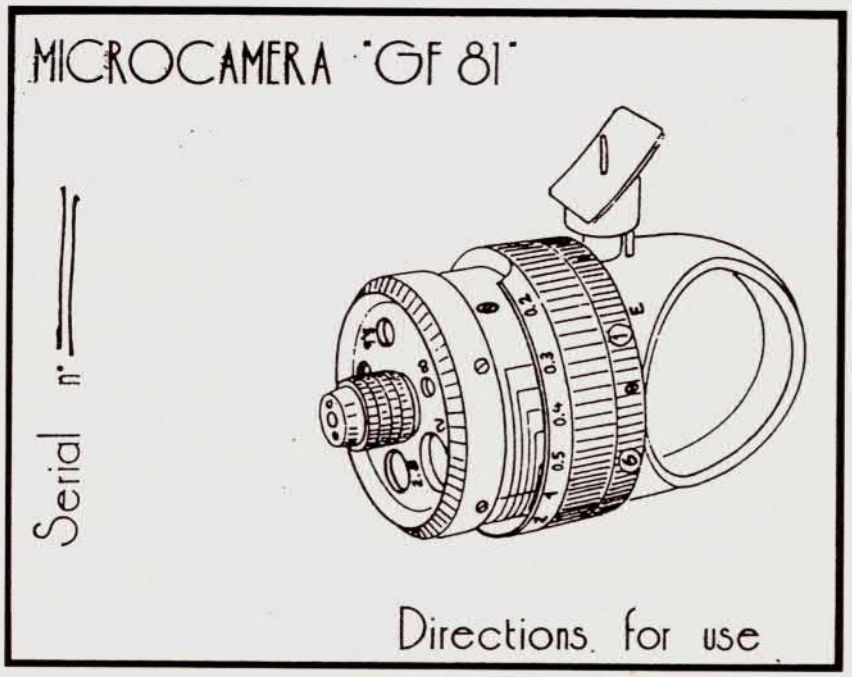

Le GF 81, un appareil photo bien extraordinaire

C'est une bague ?
C'est un jouet ?
Non, c'est un véritable appareil-photo !

Danilo CECCHI.

La bague photographique de Giampaolo FERRO.

L'INDUSTRIE ITALIENNE des appareils photo atteint son apogée pendant les années comprises entre 1946 et 1955 avec les appareils DUCATI, RECTAFLEX, CONDOR, JANUA, GAMMA et ISO. Ensuite le marché italien et les marchés d'Europe sont tombés sous la domination de la production allemande et japonaise, et les industries nationales perdent toute influence et compétitivité. C'est une histoire bien connue. Malgré tout, dans les annees suivantes, sortent encore des petits chefs d'œuvre. Pendant les années Cinquante et Soixante on trouve l'appareil miniaturisé GAMI 16 qui va concurrencer Minox, et les appareils professionnels FATIF pour les grands formats. Chaque appareil italien cache derrière son succès le nom de son inventeur, les frères Ducati, Telemaco Corsi, etc. Il s'agit de personnes de génie, et si l'industrie italienne d'appareils photo a été trop brève, ce n'est pas de leur faute. Le génie italien a encore quelques cartes à jouer dans les années Soixante-dix, si ce n'est dans le domaine de l'industrie, au moins dans le domaine de l'artisanat.

UN PROJET LONGUEMENT MURI.

À la moitié des années Soixante, deux dessinateurs qui travaillent pour une industrie sidérurgique, commencent à penser à un petit appareil photo, mais vraiment petit. Pour le manipuler il faut une poignée qui prend la forme d'un anneau. Et l'appareil, par conséquent, prend la forme d'une bague avec un grand chaton. La forme du chaton étant ronde, le film aussi doit être coupé en "rond", et comme dans les appareils à disque du siècle passé, les images trouvent place autour du centre. Le projet prend sa forme définitive pendant les années Soixante et Soixante-dix. L'artisan, Giampaolo Ferro, fait des croquis chaque fois plus détaillés. Le projet évolue avec patience, il est abandonné et repris plusieurs fois, et enfin, en 1975, il est accompli.

L'appareil est constitué de 24 pièces qu'il faut maintenant construire et assembler. L'appareil donnera six images de format 4.5x6 mm, et permettra le choix entre cinq vitesses, de 1/30 à 1/500 s et entre cinq diaphragmes, de f/2 à f/8. La mise au point sera possible entre 30 centimètres et l'infini. L'objectif sera formé par deux lentilles, et il aura une longueur focale de 10 mm.

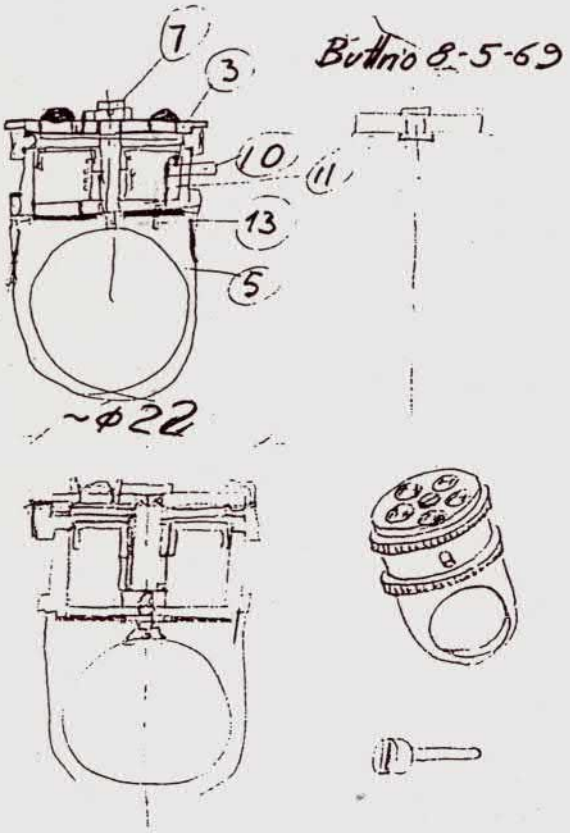

Page précédente, les croquis originaux de 1969.
Ci-dessous, trois des croquis évolués de 1970
En page de couverture, une dernière étude datant de 1975.

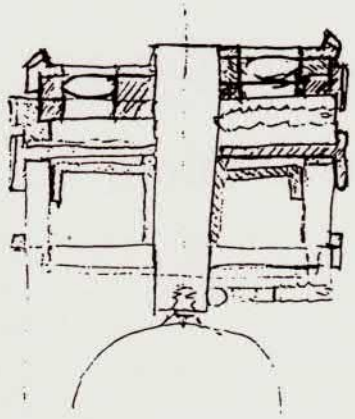

15 - 1-70

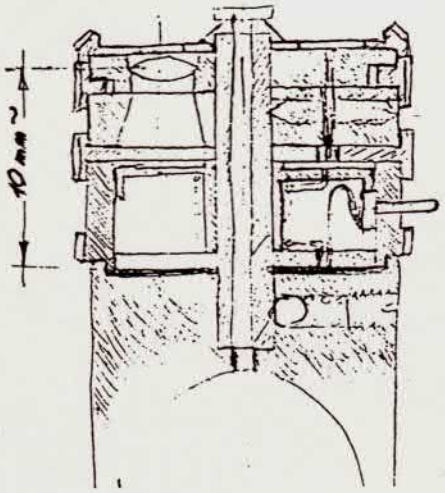

Soluzione + razionale -

20-9-71

De DESSINATEUR en ARTISAN.

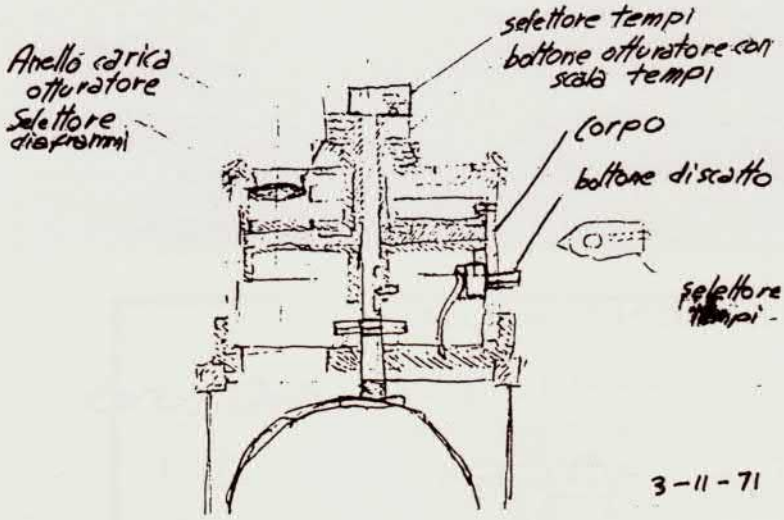

Si le projet semble au point, il faut maintenant trouver une petite usine pour le construire. Mais c'est difficile d'intéresser quelqu'un qui ait confiance dans un tel projet.

C'est alors que Giampaolo Ferro prend la décision de construire lui-même son appareil. Il achète un tour et commence à travailler les 24 pièces, l'une après l'autre.

Apres le montage, moment décisif, il faut essayer l'appareil. La première sortie est terrible. Une seule image sur six est présentable...

Mais l'appareil marche. Il faut simplement changer quelques petits points de détail, améliorer un peu les performances, et l'appareil est enfin achevé.

Un ami collectionneur voit l'appareil et en tombe amoureux. Il faut construire l'appareil en plusieurs exemplaires et le mettre sur le marché. Mais il faut lui donner un nom. Le premier nom choisi par Ferro est Microx, mais le nom est changé avec les initiales GF. Cela se passe en 1981 et l'appareil devient le GF 81.

UNE PRODUCTION TRES LIMITÉE.

Giampaolo met en production un premier groupe de vingt appareils.

Un opticien de Milan lui fournit les lentilles pour l'objectif, un orfèvre de Vicenza se chargera de la dorure.

L'appareil rencontre immédiatement le succès. Dix-huit des premiers appareils sont vendus aux collectionneurs du monde entier. Le GF81 est répertorié dans les catalogues et les magazines spécialisés.

Giampaolo garde deux appareils, le premier pour lui, le deuxième pour un musée. Les collectionneurs demandent d'autres appareils, et Giampaolo va mettre en production un deuxième groupe de 22 appareils, qui sont appelés GF 82 et utilisent un type différent de viseur. Le nouveau viseur n'est pas meilleur que le vieux, et Giampaolo construit encore huit appareils GF 81 avec dorure satin et non poli.

De la petite usine de Giampaolo Ferro sortiront en tout cinquante bagues photographiques, recherchées actuellement par tous les collectionneurs.

L'APPAREIL.

L'appareil GF 81 est long de 46 mm et pèse 60 grammes. L'anneau a un diamètre de 19,5 mm et le chaton de 26,5 mm.

Pour charger le film il faut ouvrir le chaton et enlever la partie frontale de l'appareil, dans l'obscurité totale. Pour armer l'obturateur, on tourne la partie centrale qui dépasse de la partie frontale du boîtier, et pour choisir le diaphragme il suffit de tourner la première couronne. La deuxième est destinée à la mise au point. Le choix de la vitesse se fait par le bouton de chargement.

Le viseur est un petit miroir convexe pliable avec un petit axe d'alignement central. Avec l'appareil, Ferro délivre un lot de dix pellicules rondes et le manuel d'instruction.

Tout est contenu dans une petite boîte en forme de cylindre. Sur demande, Ferro peut fournir des filtres, un statif, une cuve de développement, et même un projecteur agrandisseur. Plus sérieux qu'un jouet, plus amusant qu'un anneau. Un tout petit système photographique qui tourne autour d'un doigt.

Ci-dessous, le manuel d'instruction et la description des parties de l'appareil.

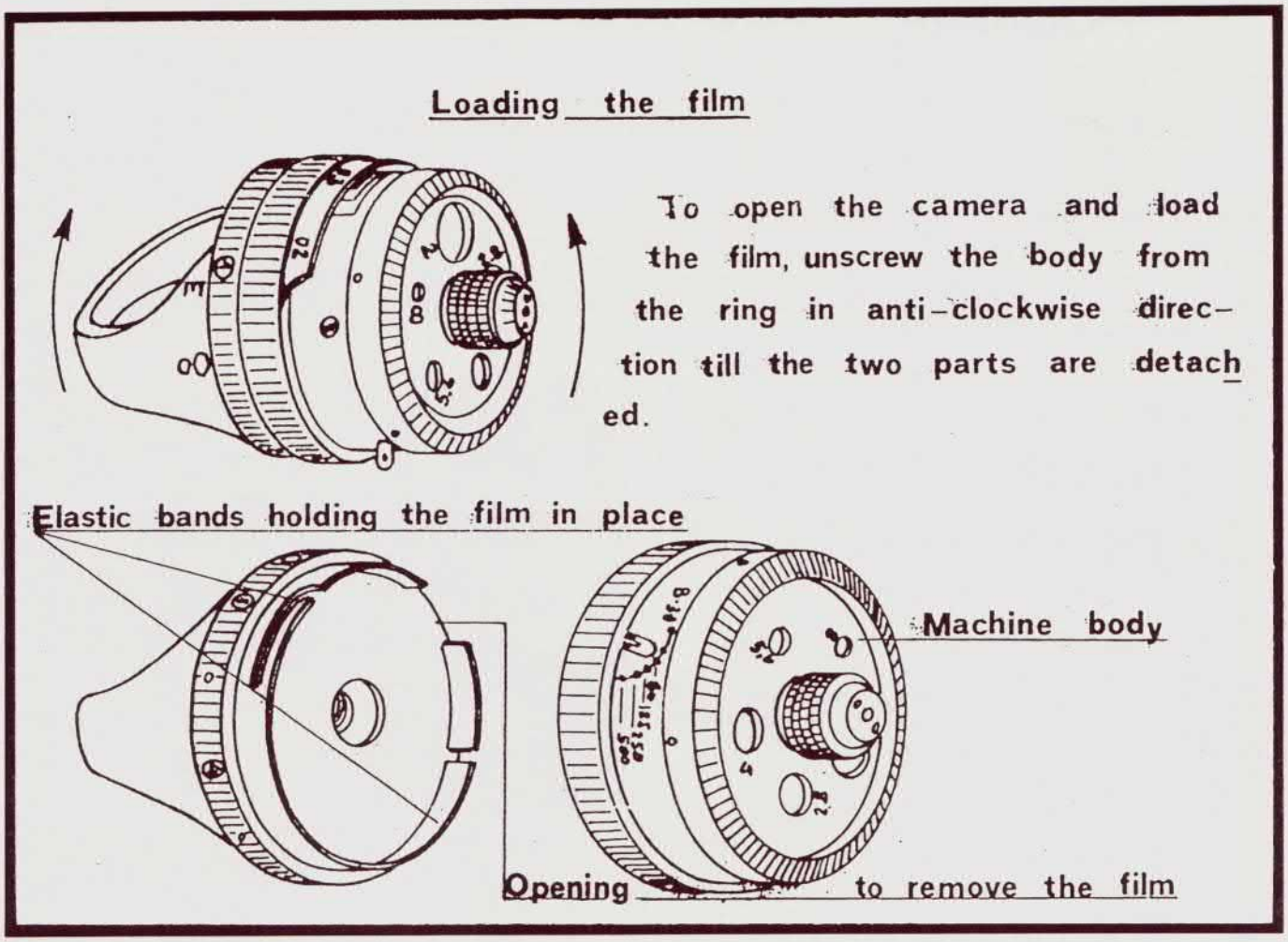

PHOTOGRAPHIES en dernière page :
Photo 1 : La bague photographique GF 81. Photo 2 : Le premier prototype, le deuxième prototype et l'appareil de série. Photo 3 : La premiere production (janvier 1982).

Danilo CECCHI

CLASSIC - CAMERA 4 numéros en couleur par an
Édition PROGRESSO FOTOGRAPHICO ☎ 02/715 939
Abonnement par euro-chèques 250 FF à Editrice Progresso - Viale Piceno 14 - 20129 MILANO

la marque qui tient ce qu'elle promet

Alsaphot.

François Vial.

« Pendant près de vingt ans, de 1949 à 1970, le marché photographique français se vit offrir une gamme étendue d'articles d'amateurs de qualité, regroupés sous l'appellation de la marque bien connue "ALSAPHOT".

La Société "ALSAPHOT" était l'émanation d'un groupe très important : la Société Alsacienne d'Etudes et d'Exploitation, ALSETEX, dont le siège social se trouvait à Richwiller dans le Haut-Rhin.

- Cette firme regroupait en son sein la Société Alsacienne d'Explosifs et d'Applications Chimiques, et la Société de Recherches et d'Etudes d'Exploitation SORETEX.

- Ce groupe puissant, qui fut lui-même racheté plus tard par SCHNEIDER et la Banque de Paris, possédait plusieurs usines : en plus de celles de la maison-mère à Richwiller, on trouve celle de Prégigné dans la Sarthe, celle d'Angers dans le Maine-et-Loir, celle de Grenoble dans l'Isère, et même à l'étranger, l'usine de WOENDSRECHT en Hollande.

(Note de la rédaction : c'est probablement par l'intermédiaire de cet établissement que fut commercialisé la variante du "DAUPHIN Made in Hollande" qui a intrigué tant de collectionneurs, tant en France qu'à l'étranger.)

DE FRANEREX 'MADE IN HOLLAND'

een Frans/Nederlands mysterie

De naam Labohm is nog steeds bij een groot deel van fotograferend Nederland bekend, mag ik veronderstellen. Jarenlang was deze firma in Amsterdam gevestigd. Ze adverteerden veel en met genoegen bekeken we de advertenties omdat die toch veelal bijzonder leuke dingen brachten. Zij waren het ook die als eersten Russische camera's te koop aanboden. Naast de belangrijke Franse merken, vertegenwoordigden ze verder nog allerlei zaken waar alleen Labohm maar in kon grossieren. Inmiddels is de zaak verhuisd naar Den Haag.

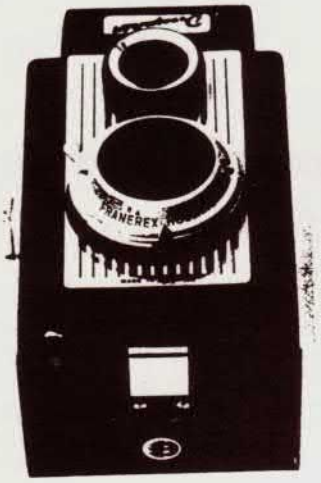

• *Dauphin met op de lensvatting 'FRANEREX-Holland' en op de frontplaat 'Made in Holland'. Volgens Vial is het de Dauphin II waaraan hij nr. 1193 (94) gaf. In Frankrijk wordt deze camera regelmatig aangeboden. Foto Ruud Hoff*

• *De Dauphin met verpakking en gebruiksaanwijzing. Op de verpakking staat dat het een Franerex-produkt is, naast de zinsnede "een zoekerbeeld op ware grootte". Op de gebruiksaanwijzing echter staat dat het een 'Alsaphot-produkt is*

Extraits de "PHT PhotoHistorisch Tijdschrift N° 3 de 1990"."

La maison-mère avait jugé très favorable cette période de l'apres-guerre pour prendre place sur le marché photographique alors très déficitaire, et ce créneau fut retenu : l'ALSAPHOT fut le "département photographique" de l'ALSETEX.

Sous le signe de la cigogne alsacienne, les créations furent nombreuses et variées. Naquirent ainsi les DAUPHIN I, II et III, petits 6X6 reflex du style Brillant Voigtlander, les petits 4X6 et 6X6 tout métallique et à tube télescopique et obturateur central du type CIMA, AJAX, D'ASSAS ; puis il y eut la création très originale de l'ingénieur Lucien Dodin admirablement réalisée sur le plan technique par M. GARET : le célèbre 6X9 CYCLOPE à focale repliée par un jeu de deux miroirs optiques. (Ndlr : en plus des modèles bien connus équipés d'un Prontor II ou d'un Compur, il existe un modèle - peut être unique - équipé d'un obturateur ATOS.)

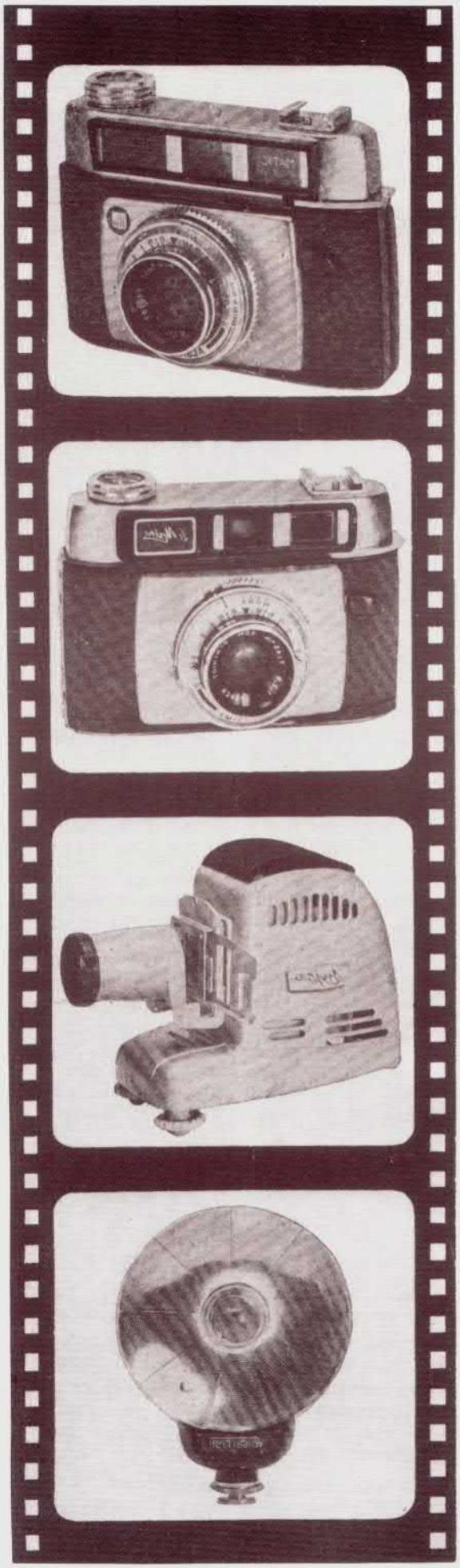

L'ALSAPHOT reprit aussi à son compte une fabrication de la SIAP (Société Industrielle d'Appareils de Précision de Puteaux), le petit MEMOX, issu lui-même de l'ancien Boby-mag. Après un gainage soigné et deux flasques latérales chromées mat, il devint le bien connu MEMOX 24X24 puis 24X36, le célèbre "petit chasseur d'images".

Citons encore le Bioflex et le mythique Alsaflex, le télémètre Télémajor II, les projecteurs Aldis, construits sous licence, les appareils MAINE II-C et III-A 24x36, les lanternes ANJOU, le Voltaflash etc.

Il faut mentionner que pendant quinze ans, de 1949 à 1964 la promotion et la diffusion de l'Alsaphot furent assurées par une personnalité de tout premier plan, un très grand professionnel très connu et estimé du monde photographique.

Il était déjà connu avant la guerre, car il était agent général des marques Ensign, Linhof, Hermagis, Gallus et Boyer : monsieur Jean Labarre. »

François VIAL.

Dans le prochain bulletin, nous vous présenterons une comparaison entre la série des Alsaflex de 1952 et la série des Alsaflex destinés aux usages scientifiques de 1956. A signaler que certains ont tenté de transformer ces derniers modèles en "vrais" Alsaflex" comme" le prouve l'illustration du ABRING tome III N° 3189. Il va sans dire que de tels bidouillages ne peuvent tromper que des gogos bien naïfs...

VISEUR REDRESSEUR POUR APPAREILS PHOTOGRAPHIQUES REFLEXES

Voici une autre de mes créations. J'en ai fait beaucoup dans ma vie d'ingénieur, de certaines je ne me souviens même plus.

Une des originalités de ce viseur est qu'il ne comporte pas de prisme en toit ce qui le rend beaucoup meilleur marché que les autres. Le principal de l'idée est de renvoyer le faisceau de rayons venant de l'objectif, non plus vers le haut mais vers la gauche ou la droite. Après le dépoli, on reprend le faisceau, d'abord par un prisme à deux réflexions totales (solution de l'Alsaflex) ensuite par un petit prismes à une réflexion, le tout ramène le faisceau sur l'oculaire. On peut aussi substituer un miroir à une des faces réfléchissantes des prismes (solution de l'Olympus). L'effet est le même que celui donné par les prismes pentagonaux en toit habituels, L'encombrement est plus grand sur un côté mais moins grand vers le haut.

Alsaflex...

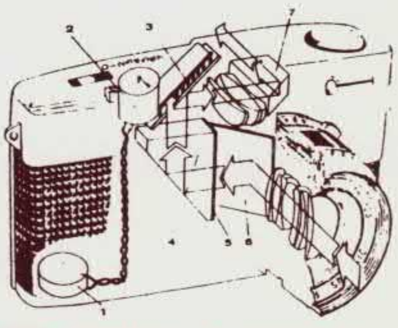

COUPE SCHEMATIQUE DE L'OLYMPUS PEN FT

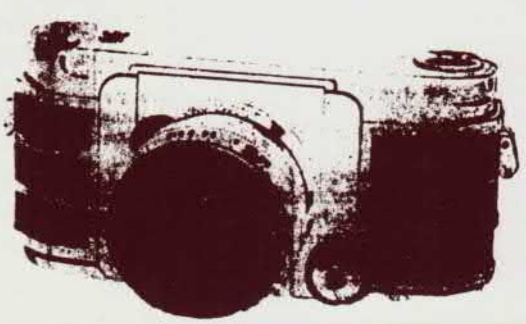

L'illustration ci-dessus provient du livre de monsieur DODIN, "Les aventures d'un individu au XXeme siècle".

Certains se sont demandé pourquoi l'Alsaflex n'était pas de format 24x36, le format carré étant indéniablement un inconvénient pour la photographie en couleur sur diapos, domaine de prédilection des reflex sur film 135 des années 50... (La bonne vielle Kodachrome à 12 ASA)

On a prétendu à tort que seul le 24x24 permettait les vitesses élevées comme celles proposées sur l'Alsaflex (1/2000eme de seconde et parfois moins...) Si l'on regarde le Sigriste qui offrait le 1/5000 ^{eme} en 9x12 cm vers 1895, force est de constater que pour un obturateur focal, les hautes vitesses ne dépendent pas du format.

La véritable limitation vient de la longueur du miroir mobile nécessaire au renvoi de l'image sur le côté. Ce dernier fait 18 mm sur l'Olympus Pen et 24 mm sur l'Alsaflex. Encore sur ce dernier, l'axe de rotation est-il soumis à un mouvement de translation pour optimiser le déplacement, comme sur certains 6x6 haut de gamme. En extrapolant, on peut conclure que pour faire un 24x36, il faudrait un miroir de 36 mm de long. Comme ce dernier se rabat dans l'épaisseur du boîtier, celui-ci devrait avoir une épaisseur minimale de quatre centimètres, ce qui ferait un appareil plutôt mastoc comme l'est déjà un peu l'Alsaflex.

De plus, un tel miroir, en rotation sur son petit côté aurait une inertie non négligeable et une fragilité certaine.

Autre tare tout à fait insupportable à l'époque, c'est la distance minimale entre l'objectif et le plan du film. Même pour un objectif "normal" de 50 mm de focale, il aurait fallu une combinaison optique du type rétrofocus.

Il semble d'après Dodin lui-même que la justification première de ce dispositif était d'avoir un ensemble optique moins coûteux que le prisme en toit classique. Les japonais on choisit une voie plus bestiale en préférant diminuer les coûts par une production de masse et une automatisation poussée probablement impossible à réaliser dans notre hexagone.

Nous avons le Nikon pour faire des photos, nous avons l'Alsaflex pour nous faire rêver... Tout n'est-il pas pour le mieux dans le meilleur des mondes photographiques possibles ?

-=*=--=*=--=*=--=*=--=*=--=*=--=*=--=*=--=*=--=*=--=*=--=*=--=*=--=*=--=*=--=*=--=*=--=*=-=-=*

Dans CLASSIC CAMERA N° 8, vous pouvez voire une photo en couleur de la bague photographique de Giampaolo Ferro (beaucoup plus jolie que celles que nous pouvons vous présenter...) et lire une lettre de ce dernier parlant de la production DUCATI avec une énorme érudition et un zest de chauvinisme sur les productions italiennes : "L'Italie d'après guerre a produit les plus belles machines du monde : Ducati, Rectaflex, Junua, Gami 16, etc." N'ayant pas encore lu ce bulletin, il a oublié de mentionner le GF 81... On peut être chauvin et modeste, bravo.

L'abonnement pour un an (4 N°) est de 250 FF en eurochèques à faire parvenir à :

EDITRICE PROGRESSO - Viale Piceno 14 - 20129 MILANO - Italie ☎ 02/715939

À VÉNISSIEUX, près de LYON.

Première Rencontre Internationale.

PHOTO-Cinéma de la Région RHONE ALPES.

Club Niépce Lumière.

DIMANCHE 9 OCTOBRE 1994.

Renseignements et réservation :

Jean-Paul FRANCESCH : ☎ 78 74 84 22

Résidence BONNEVAY 1 bis, rue du Professeur Marcel DARGENT 69008 LYON.

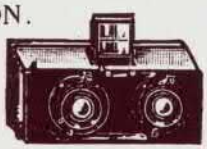

Le dimanche, ouverture au public de 8 h 30 à 18 heures.

Boissons et restauration sur place.

Ouverture le samedi à 14 heures pour les exposants et les membres du Club Niépce lumière. Gardiennage assuré pour la nuit.

Parking sans problème : gymnase Tola-Vologe - Rue Pierre Brossolette.

Quartier du Moulin à Vent - 69200 VÉNISSIEUX.

Qu'on se le dise dans les chaumières...

$$$$$**********$$$$$

N'ayant rien reçu de la part de notre président, ni de la part de notre conseiller, le pauvre rédacteur que je suis va devoir essayer de transcrire de mémoire les consignes et informations données lors de la foire de Bièvres...

Cette année, le Club organise donc deux foires, une dans la capitale, ou presque, l'autre dans la capitale des gaules, ou presque.

Les foires à la photo se multipliant en région parisienne, (malgrès les tracasseries de plus en plus pesantes des diverses administrations), Alain GOMET, notre organisateur pour Deuil, à lancer l'idée de restreindre cette dernière au CINÉMA.

D'aucun diront que le cinéma n'intéresse pas les collectionneurs, mais c'est pure méconnaissance du sujet. D'autre part, le Club Niépce Lumière, pour être fidèle à sa vocation se doit d'œuvrer à la préservation de notre patrimoine cinématographique. J'espère que dans le prochain bulletin, Alain aura le temps de vous expliquer tout cela mieux que moi...

Compte tenu de cette nouvelle spécificité, la foire se déroulera le samedi et le dimanche. Il va de soi en effet que l'achat d'un film de collection necessite l'examen attentif de chacune de ses images, et cela occupe largement tout un week-end. Comme de plus le matériel est lourd et encombrant, les exposants auront la possibilité de s'installer dès le vendredi.

Quant à notre nouvelle foire de Vénissieux, si l'on en juge par l'intérêt qu'avait suscité la trop éphémère manifestation "Citymage", il n'est pas douteux qu'elle rencontre un inévitable succès. LYON, de par sa position géographique et sa contribution à l'histoire de la photo et du cinéma, est une véritable plaque tournante culturelle.

Personnellement, c'est plein d'émotion que je m'y rendrai, les puces de Vénissieux, aujourd'hui disparues, sont en effet le berceau de ma collection. Quelques vénérables foldings et stéréos, glanés au petit bonheur la chance alors que j'étais étudiant géologue à la Doua, garnissent encore mes étagères...

A l'heure où vous lirez ces lignes, une fois de plus notre président aura franchi l'Atlantique pour rendre une petite visite à Jim Mc KEOWN et nous espérons tous qu'il en rapportera un petit lot du nouveau Price Guide que nous attendons tous. Si comme la dernière fois, Jim consent un prix particulier aux membres du Club, nous vous tiendrons au courant dès que possible.

D'ici là, nous vous souhaitons d'excellentes vacances avec peut-être quelques découvertes inédites qui pourront faire l'objet de votre prochain article dans votre revue préférée.

PANORAMA des prochaines FOIRES

JUILLET 1994

10 PROFONDEVILLE 1ère Bourse Photo Occas. Photo-Club de PROFONDEVILLE
BELGIQUE 4, chaussée de Dinant B 5170 PROFONDEVILLE ☎ 081/41.20.99

23 OUISTREHAM RIVA-BELLA Journée du Cinéma, bourse, rencontre de Collectionneurs.
14150 Calvados Mme LESAGE ☎ 31 97 13 25 - 31 96 44 95 (le soir)

10 ANVERS Foire d'occasions de matériel Photo et Vidéo de 10 à 17 h.
BELGIQUE Info : ☎ (0) 3/230.79.30 FAX : (0) 3/230.38.56

SEPTEMBRE 1994

4 ROUEN 4ème Marché RÉTRO-PHOTO Halle aux Toiles. FAX : 35 15 21 06
76000 L'Imagerie Rouennaise 22, rue Francis Yard 76000 Rouen ☎ 35 98 12 72

11 RICHELIEU 2ème Bourse d'échange matériel Photo ancien. Salle des Fête rue Jarry
Académie Richelaise ☎ 47 95 30 23 : 47 58 20 24 FAX : 47 58 16 38

18 CHABEUIL Rencontre PHOTO-CINÉ. Renseignements : M. SAYN J. Studio Clin d'œil
26120 26120 Chabeuil - ☎ 75 59 20 57 heures de bureau.

24-25 DEUIL la Barre 14ème Rencontre "Spécial CINÉMA" **Club Niépce Lumière**
Alain GOMET ☎ (1) 40 11 16 75 FAX : (1) 34 19 74 45

OCTOBRE 1994

8 JOINVILLE le Pont 2ème Foire Photo Cinéma Son ☎ (1) 48 85 10 40 poste 347
94344 M. Dakoff ☎ (1) 43 65 44 50 M. Lochon ☎ (1) 42 83 10 83

8-9 VENISSIEUX 1ère Rencontre Internationale Photo Cinéma de la région Rhone Alpes
Club Niépce Lumière - Jean-Paul FRANCESH ☎ 78 74 84 22

16 PARIS PHOTOrama 94 Apprentis Orphelins d'Auteuil. De 9 h à 17 heures.
75016 40, rue La Fontaine - renseignements : ☎ (1) 44 14 75 75

NOVEMBRE 1994

6 HOUTEN 35ème Foire Internationale à la PHOTO. "Euretco" Meidoornkade 24
HOLLANDE Harry van Kol - P.O. Box 4262, 2003 EG Haarlem ☎ 31 (0) 15 61 02 34

20 WOLVERHAMPTON FOTOCLASSICA Dunstall Park
ANGLETERRE David COLE ☎ 0902 791511 FAX : 0902 791585

20 CORMEILLE en Parisis 8ème Marché de la Photographie et du Cinéma Salle des fêtes
95240 Renseignements : ☎ (1) 34 50 47 00 ou (1) 48 78 23 57 (Marc Taquet)

==++++==++++==++++==++++==++++==++++==++++==++++==++++==++++==++++==++++==++++==++++==++++==++++==++++==

Nos petites annonces...

APPEL à tous ceux qui possèdent du matériel "Jules RICHARD". MERCI de me contacter en vue de la préparation du Tome 2 traitant des accessoires.
M. PERIN Jacques - 95, avenue du Gl Michel Bizot - 75012 PARIS ☎ 44 73 47 53

Je VENDS une grande partie de ma collection d'appareils photo, surtout français 1935-1980, ainsi que des étrangers, ou des plus anciens. Pas de liste. Ecrire pour renseignements :
Monsieur COLIN Michel - 3, rue de la Perrière - 37120 RICHELIEU

RECHERCHE en permanence l'ouvrage : "Le film vierge PATHÉ" (1926) et livres AGFA similaires, TITRES cinéma et Photo. Documentation technique ciné professionnel avant 1950. Affiches sur appareils ciné. Catalogues.
M. SCHMITT Frantz - 9, rue Etienne Jules MAREY - 78390 BOIS D'ARCY

A VENDRE : Matériel PENTACON SIX TL. 3 boîtiers. 6 optiques. 3 viseurs. 15 accessoires.
M. MULLER Emmanuel - Le Potager de Diane - 33, allée des Roses - 28260 ANET ☎ 37 41 43 13

RECHERCHE : paniers pour MALIK 300. M. GRIMAUD F. ☎ 49 91 52 50

==++++==++++==++++==++++==++++==++++==++++==++++==++++==++++==++++==++++==++++==++++==++++==++++==++++==

Dans la presse spécialisée...

Pour son double numéro 15-16, CYCLOPE nous offre une somptueuse couverture couleur illustrée d'une photo de notre collègue Alain Chemille évoquant les charmes du Photosphère stéréo. Un article érudit sur les Leica Betriebsk (Claude Bellon), un peu de nostalgie avec les DREPY de François Vial, tout ou presque sur les différents Photosphères et plein d'autres choses...

CYCLOPE n'étant distribué que par des fanatiques, (qui ne demandent qu'a vous accueillir), il reste prudent de s'abonner : CYCLOPE F-30140 Mialet Un an, six numéros, 200 francs.

CYCLOPE ☎ 66 85 01 24 FAX 66 85 00 24

Club Niépce Lumière 1994

Association culturelle pour la recherche et la préservation d'appareils, d'images, de documents photographiques et cinématographiques. Régie par la loi du premier juillet 1901. Déclarée sous le N° 79 - 2080 le 10 juillet 1979 à la préfecture de la Seine-Saint-Denis.

Fondateur : M. **BRIS** Pierre 33, Rue Gambetta 83120 PLAN de la Tour ☎ (94 43 01 67)

Siège social au domicile du Président :

M. **FRANCESCH** Jean Paul Président	Résidence BONNEVAY 1-B, rue Pr Marcel DARGENT Organisation "Foire de Villeurbanne"	69008 LYON ☎ (78 74 84 22)
M. **CORDIER** François Vice-Président	21, rue Bréchan	69003 LYON ☎ (72 34 10 93)
M. **MULLER** Emmanuel Secrétaire	Le Potager de Diane 33, allée des Roses	28260 ANET ☎ (37 41 43 13)
M. **SAUDAX** Arnaud Trésorier	19, impasse l'Arrayo	64290 GAN ☎ (59 21 63 98)
M. **GOMET** Alain Conseiller	15, allée des bouleaux Organisation "Foire de DEUIL" Renseignements et inscriptions	95350 SAINT BRICE sous Forêt ☎ (1) 40 11 16 75 Fax (1) 34 19 74 45

L'adhésion au Club Niépce Lumière couvre l'année civile, du premier janvier au 31 décembre. Elle est indépendante de l'abonnement au bulletin "Club Niépce Lumière"

Adhésion pour une année : 100F. (France et étranger)
Adhésion + les six bulletins de l'année civile : C.E.E : 250 FF Etranger hors C.E.E : 300 FF.

Nous comptons toujours sur vos articles !

Devenez célèbres... aux Amériques et au Japon où nous sommes lus, en écrivant des articles.

Nos tarifs pour PUBLICITÉ

Le tarif 1994 des insertions publicitaires est toujours le suivant :

- "Banderolle" : Huit lignes de haut sur toute la largeur : 200 FF.

- Différents pavés publicitaires : le sixième, le quart, la moitié et la pleine page. respectivement : 200, 280, 500 et 950 FF. (Rajouter 18.6 % pour la T.V.A.).
Fournir une maquette de taille exacte pour du simili, homothétique pour tirage au trait.

Complétez votre collection

La reliure des 40 premiers numéros du Bulletin (Dix ans du Club) est disponible au prix de 800 FF. Disponible dans les foires. (840 FF Franco payable en 4 fois si désiré)

Les numéros de 2 à 48 sont vendus 20 FF pièce (+ 10 FF de port par envoi).
Les suivants 150 FF par année complète franco auprès du trésorier.

Banque : Crédit Lyonnais, Lyon Saint Just
Agence 1068 (☎ 78 25 37 27) Compte 79132A/38

Publication

Directeur de la Publication :
"Club Niépce Lumière" : SAUDAX Arnaud

Imprimeur : Imprimerie Édition Graphiques
PAU R.C. 71 B 74

Parutions : Six numéros par an :

Février - Avril - **Juin** - Août - Octobre - Déc

Prix au numéro : 40 F (Plus 10 FF par envoi)

(Disponibles au stand du Club dans les principales foires à la Photo de France.)

Abonnement : 6 numéros : 200 F C.E.E
250 FF étranger Franco de port
3 numéros : 120 F C.E.E
150 FF étranger Franco de port

12ème BOURSE INTERNATIONALE
COLLECTIONS - OCCASIONS
MATERIEL
PHOTO CINE SON

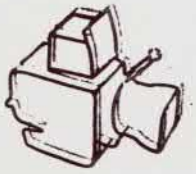

18 septembre 1994

CHABEUIL - DROME
Tél. 75 59 20 57
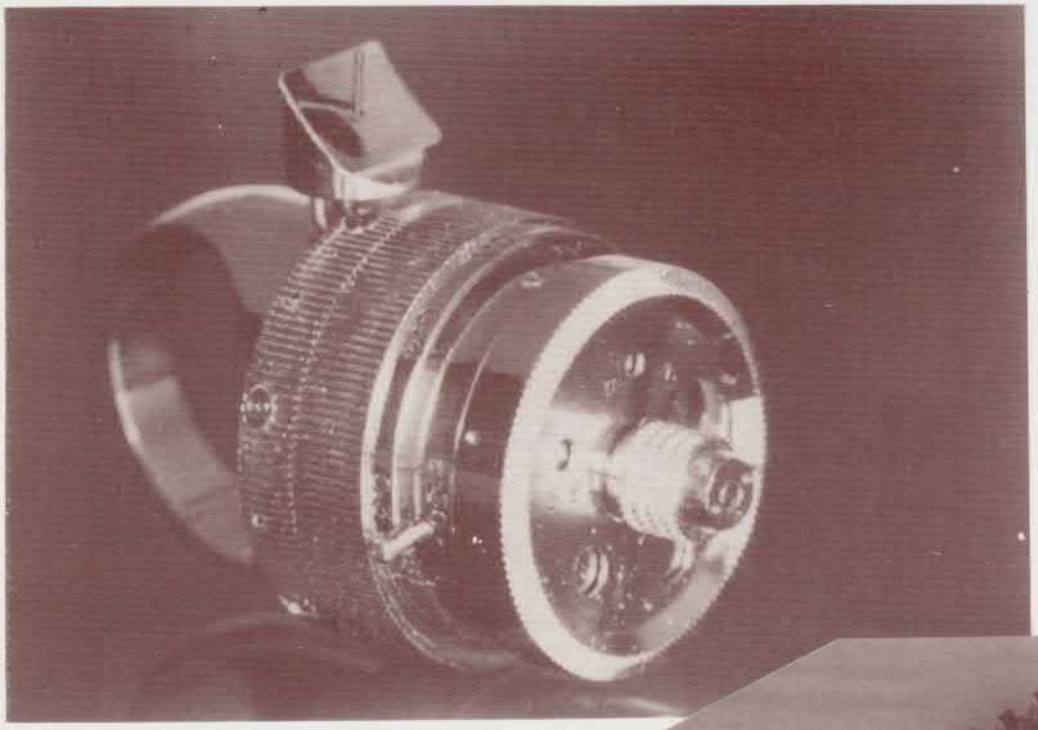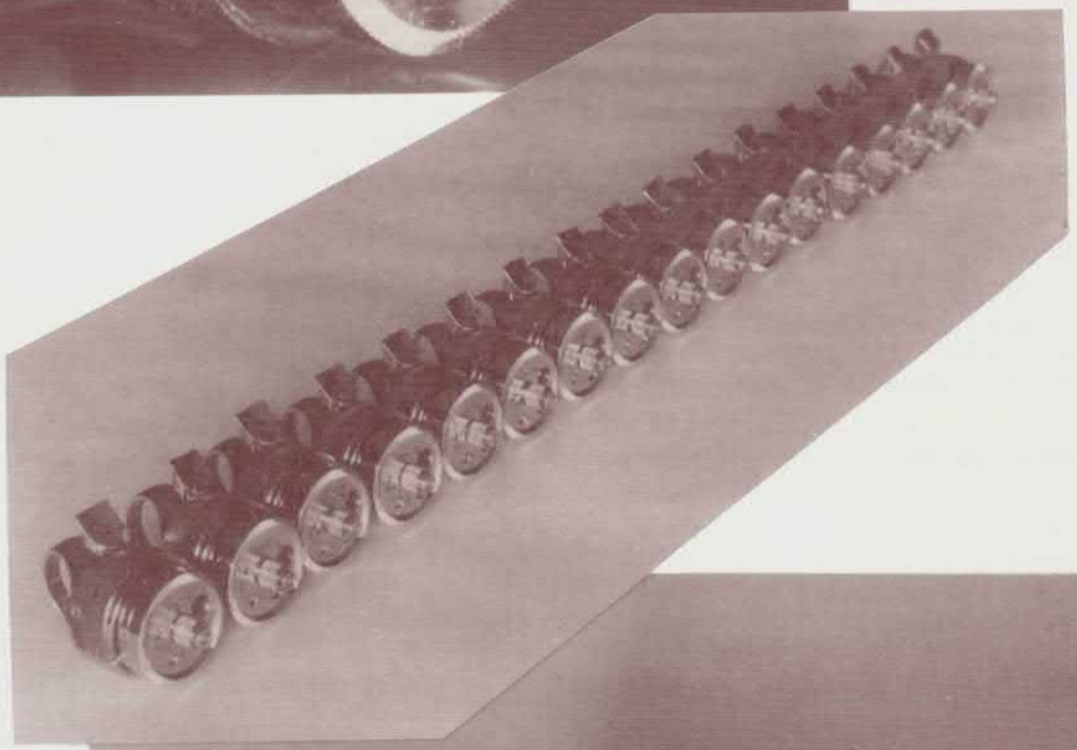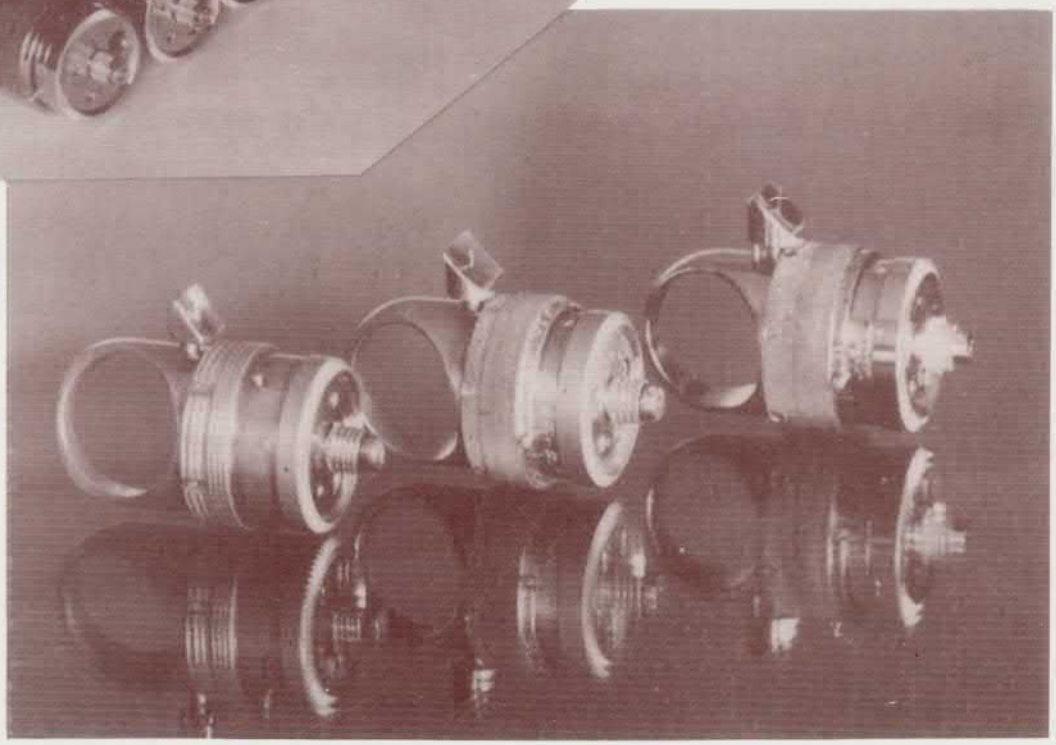
Les textes et photos envoyés impliquent l'accord des auteurs pour publication et n'engagent que leur responsabilité. Toute reproduction nécessite une autorisation écrite.